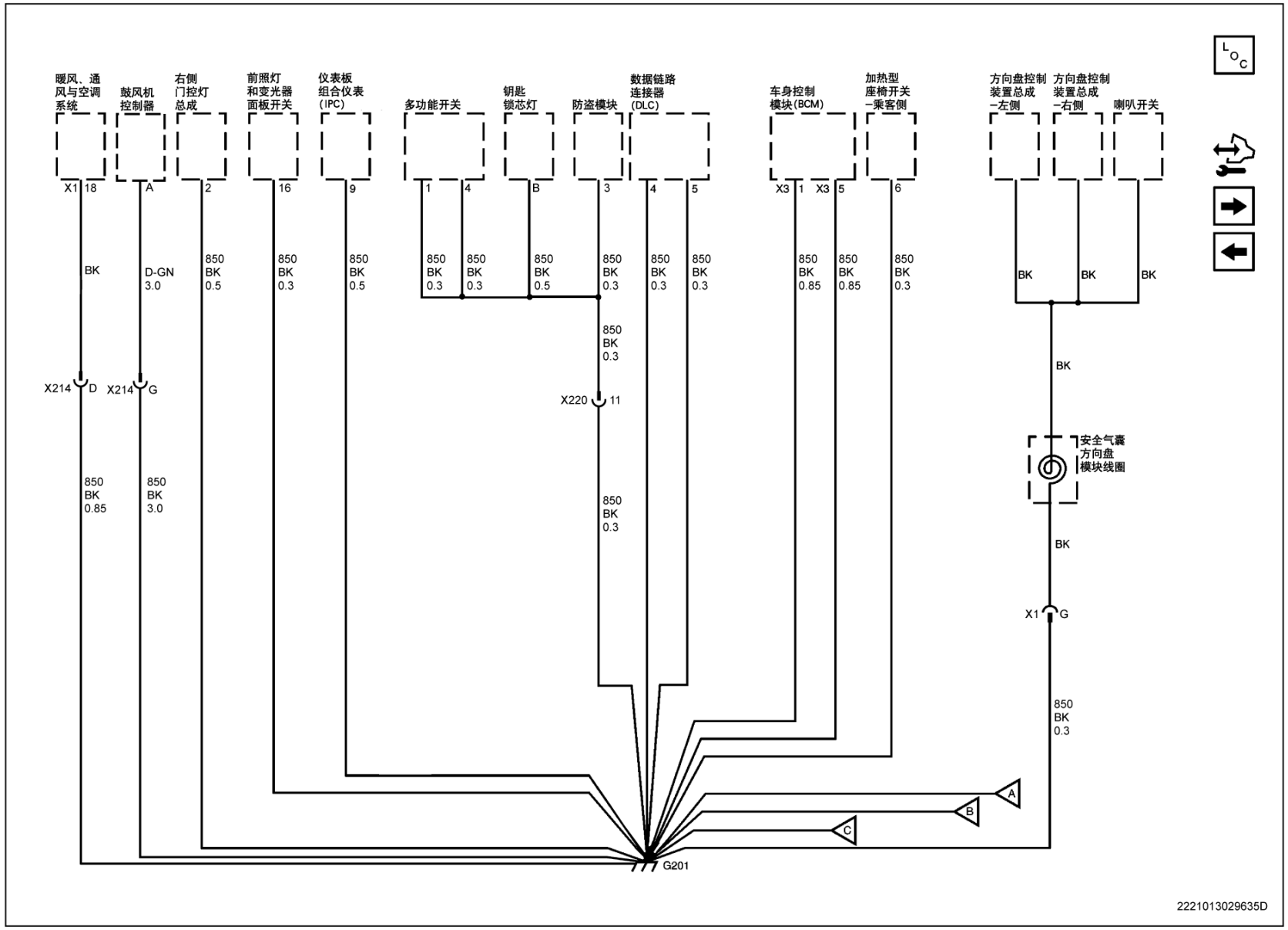
暖风、通风与空调系统
鼓风机控制器
右侧门控灯总成
前照灯和变光器面板开关
仪表板组合仪表（IPC）
多功能开关
钥匙锁芯灯
防盗模块
数据链路连接器（DLC）
车身控制模块（BCM）
加热型座椅开关-乘客侧
方向盘控制装置总成-左侧
方向盘控制装置总成-右侧
喇叭开关
安全气囊方向盘模块线圈
X1 18
A
2
16
9
1
4
B
3
4
5
X3 1
X3 5
6
BK
D-GN 3.0
850 BK 0.5
850 BK 0.3
850 BK 0.5
850 BK 0.3
850 BK 0.3
850 BK 0.5
850 BK 0.3
850 BK 0.3
850 BK 0.3
850 BK 0.85
850 BK 0.85
850 BK 0.3
BK
BK
BK
BK
X214 D
X214 G
X220 11
850 BK 0.3
850 BK 0.3
BK
X1 G
850 BK 0.85
850 BK 3.0
850 BK 0.3
A
B
C
G201
2221013029635D